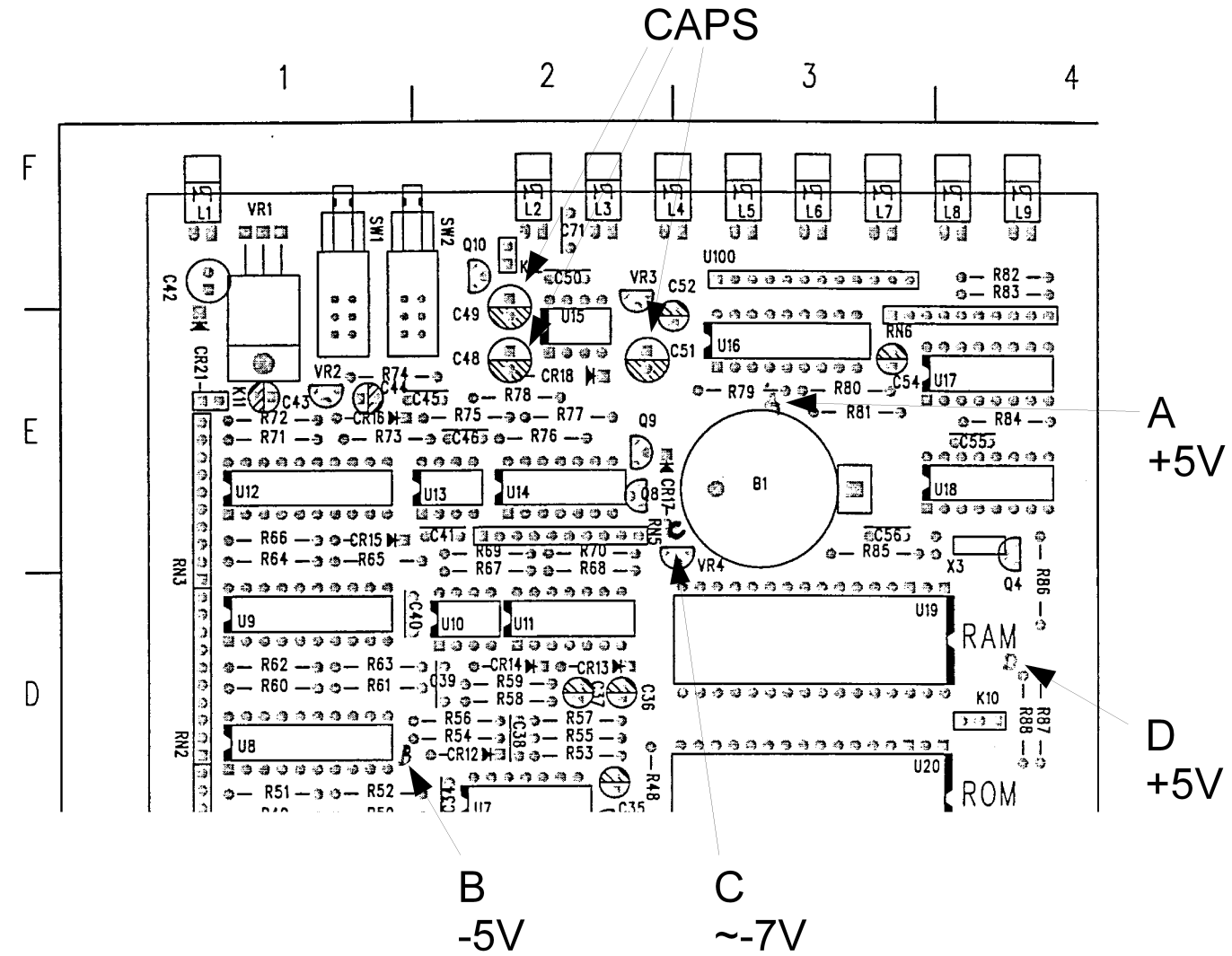
CAPS
1
2
3
4
F
E
D
A
+5V
D
+5V
B
-5V
C
~-7V
RAM
ROM

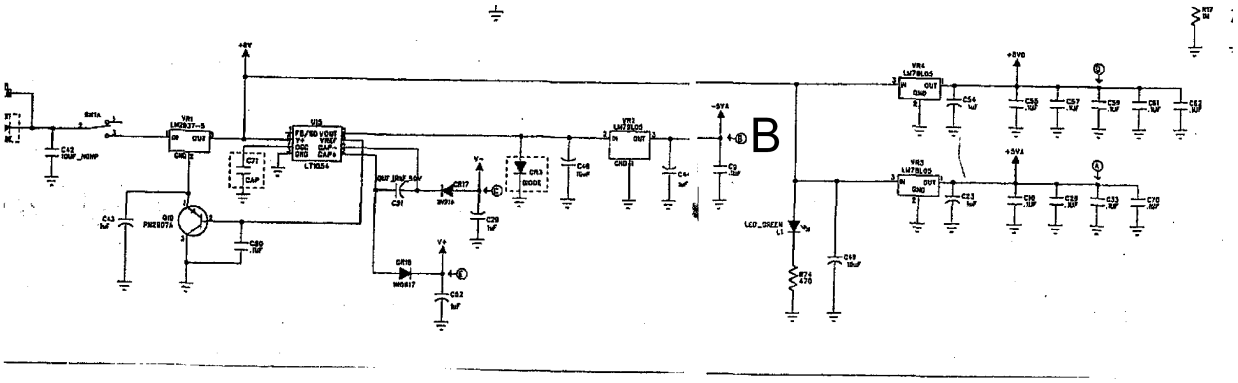
B